Дет. №21

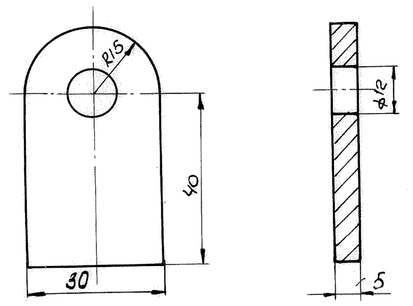

Вид по стрелке „С"

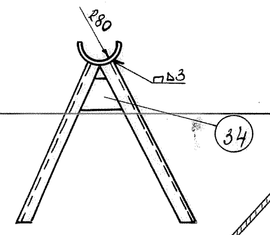

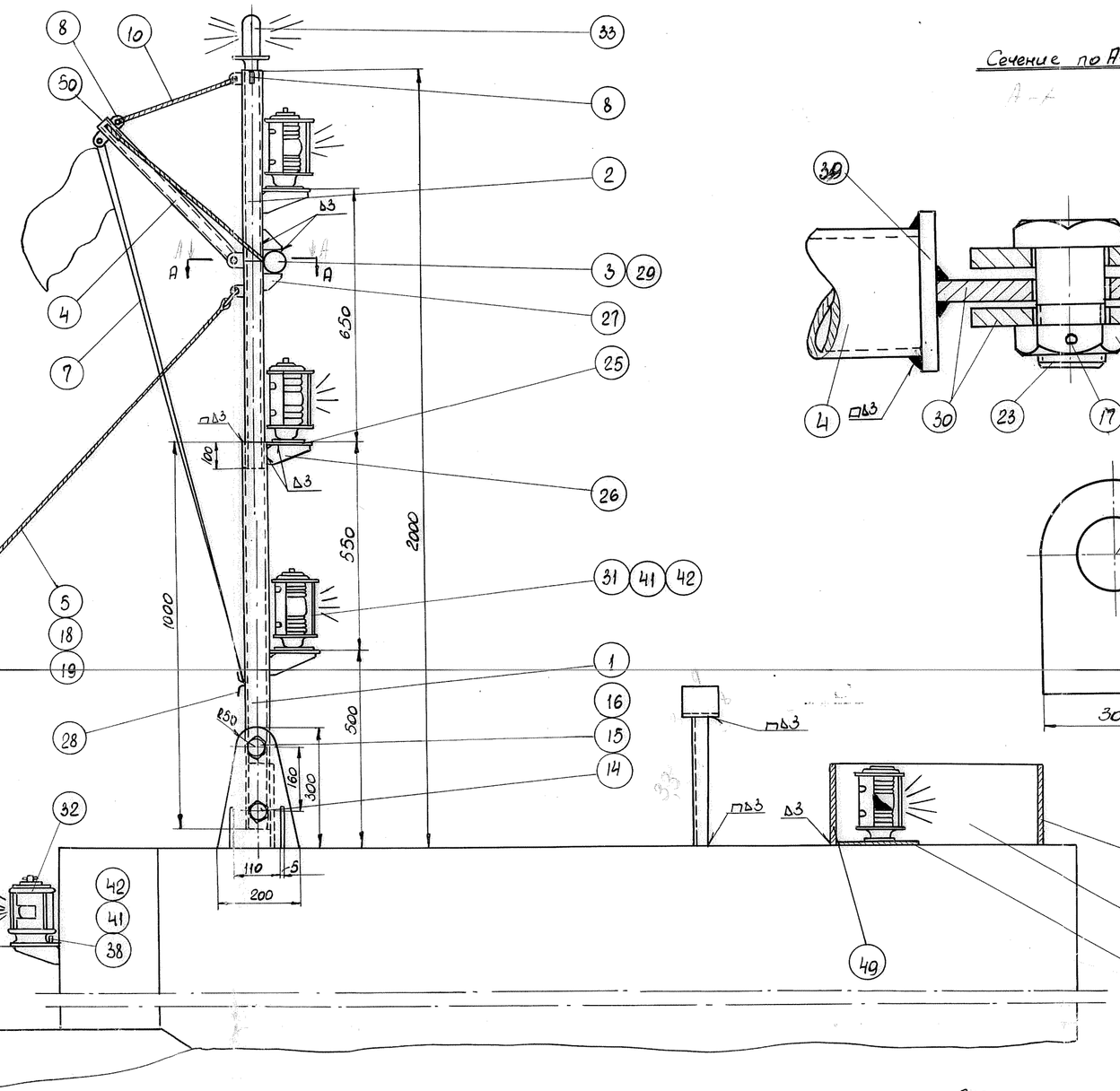

Сечение по А-А

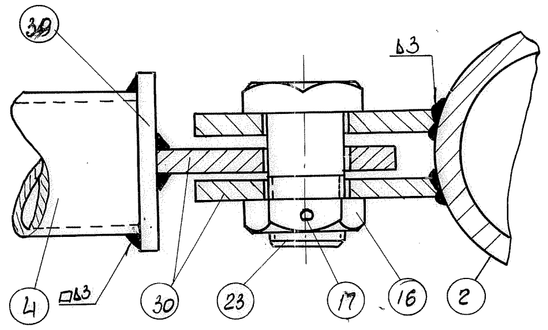

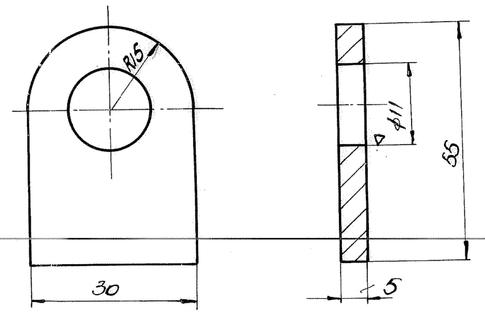

Дет. №8
М1:1

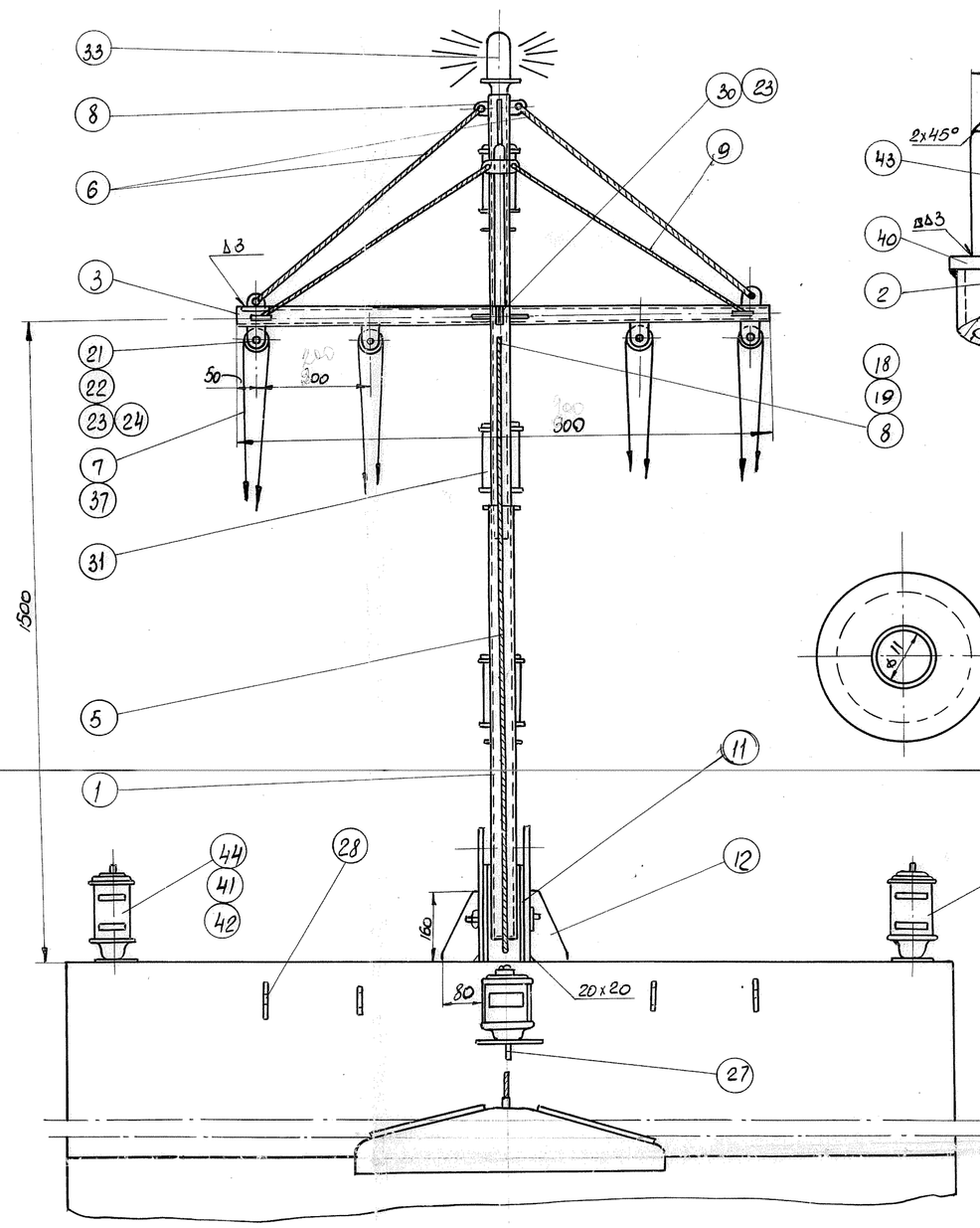

Дет. №43

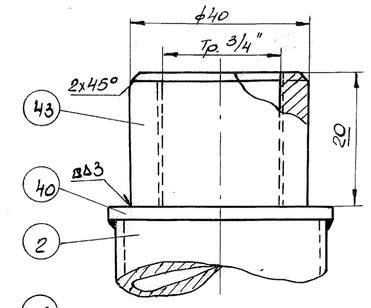

Дет. №22
М1:1

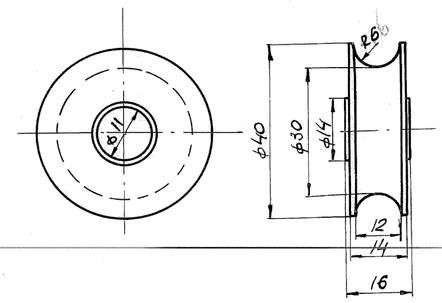

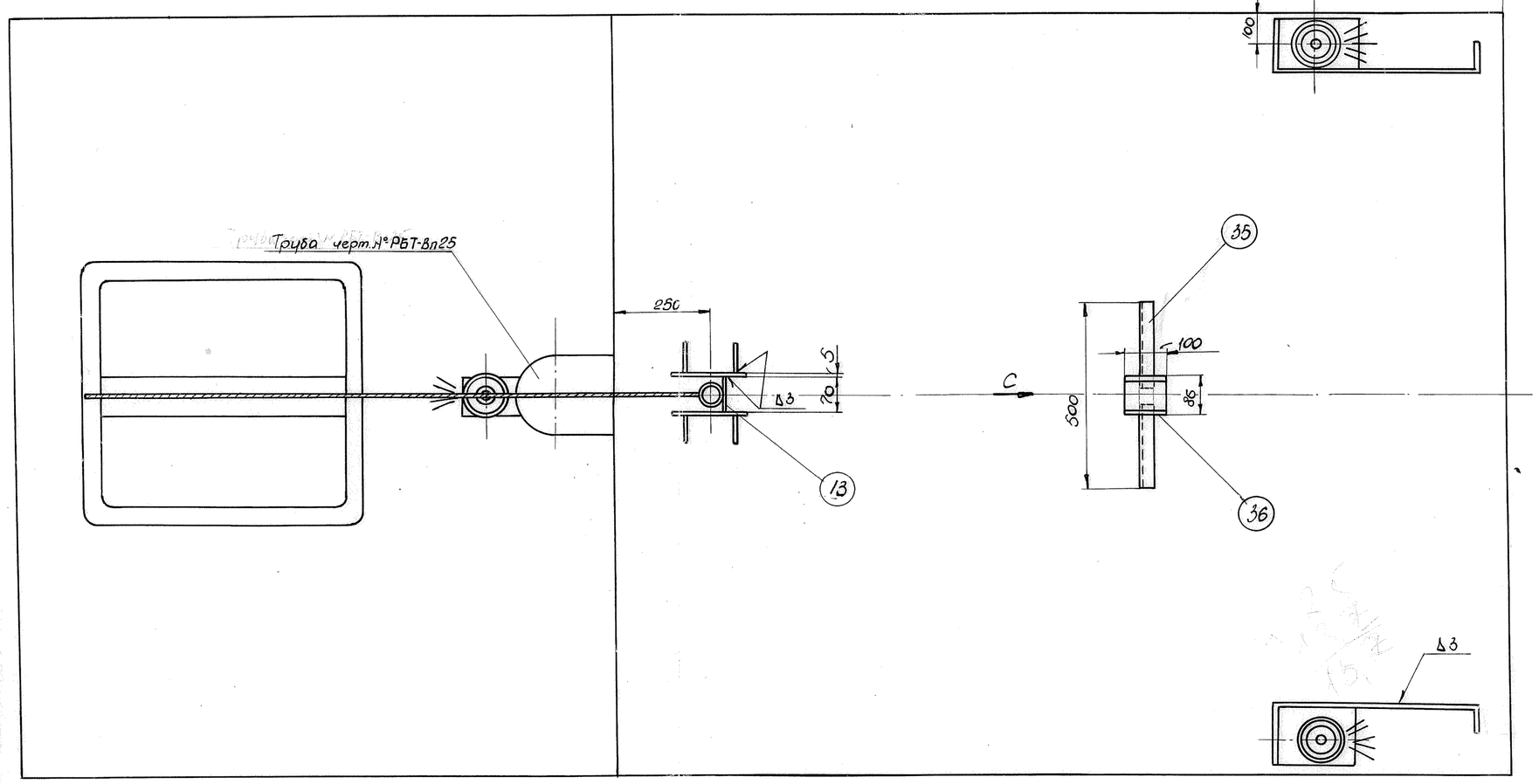

Примечания.

1. Упор для заваливания мачты устанавливать по месту после изготовления и установки мачты.
2. Размеры кницы дет.34 уточнить по месту.
3. Отверстия в планке дет.25 и для фонаря дет.32 сверлить по отверстиям фонарей.
4. В дублировочном листе дет.№47 просверлить отверстия диаметром М6мм по разметке отверстий на фонарях.

	50	Заглушка	1	0,02	0,02	Ст.3	ф25мм; δ=3
	49	Винт	6	0,004	0,024	Ст.3	М6×12
	48	Задний лист ширмы.	2	0,2	0,4	Ст.3	300×250×3
	47	Дублировочный лист под фонарь.	2	0,7	1,4	Ст.3	300×300×10
	46	Боковой лист ширмы.	2	5,3	10,6	Ст.3	900×250×3
	45	Передний лист ширмы.	2	0,06	0,12	Ст.3	250×100×3
	44	Бортовой огонь	2	2,6	5,2	—	№157 и 158
	43	Муфта	1	0,10	0,10	Ст.3	
ГОСТ 5926-51	42	Гайка	10	0,01	0,10	Ст.3	М6
ГОСТ 7805-57	41	Болт	10	0,02	0,20	Ст.3	М6×15
	40	Заглушка	1	0,06	0,06	Ст.3	ф55, δ=3
	39	Заглушка	1	0,04	0,04	Ст.3	ф40, δ=3мм
	38	Планка	1	0,03	0,03	Ст.3	35×40×3
КМТ-РІ3-03	37	Клевант	8	0,15	1,20	Ст.3	В сборе
	36	Труба	1	8,34	0,08	Ст.3	Тр.3"; ℓ=100
	35	Уголынник	п/м	3,79	3,79	Ст.3	∟40×40×5
	34	Кница.	1	0,05	0,05	Ст.3	~100×80×3
	33	Клотиковый огонь	1	0,8	0,8	—	черт. 251
	32	Гакобортный огонь	1	1,65	1,65	—	черт.160т
	31	Топовый огонь	3	2,3	6,9	—	черт. №159т
Лист 1	30	Обушок	3	0,07	0,21	Ст.3	55×30×5
	29	Заглушка	2	0,04	0,08	Ст.3	ф36 δ=3
84212-65	28	Утка тип II	5	0,12	0,60	Ст.3	100×30×8
	27	Кница	4	0,06	0,24	Ст.3	50×50×3
	26	Кница	4	0,175	0,7	Ст.3	150×50×3
	25	Планка квадратная.	4	0,60	2,40	Ст.3	160×150×3

ГОСТ							
5926-51	24	Гайка	4	0,01	0,04	Ст.3	М10
ГОСТ 7805-57	23	Болт	5	0,03	0,15	Ст.3	М10×40
Лист 1	22	Ропик	4	0,08	0,32	Ст.3	ф40
Лист 1	21	Обушок фалы.	8	0,06	0,48	Ст.3	55×30×5
НК-163	20	Талреп В.В	1	0,64	0,64	Ст.3	М04
СТ 426-k	19	Коуш	2	0,04	0,8	Ст.3	N 04
НК-147	18	Скоба тип А	1	0,1	0,1	Ст.3	N 04
ГОСТ 3 97-54	17	Шплинт	2	0,03	0,06	Ст.3	3×37
ГОСТ 5926-51	16	Гайка	2	0,04	0,08	Ст.3	М18
ГОСТ 7805-57	15	Болт	1	0,23	0,23	Ст.3	М18×100
НК-119	14	Закладной штырь	1	0,28	0,28	Ст.3	ф18×195
	13	Стопорн. лист. стандерса.	1	0,7	0,7	Ст.3	5×70×200
	12	Кница стандерса.	4	0,7	2,8	Ст.3	5×80×160
	11	Щеки стандерса	2	2,35	4,7	Ст.3	5×200×300
ГОСТ 3068-55	10	Талреманп	10 п.м.	0,11	0,11	Ст.трос	5,6×120×В-Л-О
ГОСТ 3069-55	9	Оттяжки гафел.	2,5 п.м.	0,11	0,3	Ст.трос	5,6×120-В-Л-О
	8	Обушок	13	0,04	0,52	Ст.3	55×30×5
	7	Фалы	18 п.м.	0,36	6,5		Окр 20
ГОСТ 3069-55	6	Оттяжки рея	1,5 п.м.	0,11	0,17	Ст.трос	5,6×140-В-Л-О
ГОСТ 3069-55	5	Штаг	3,0 п.м.	0,11	3,3	Ст.трос	5,6×140-В-Л-О
	4	Гафель	1	2,42	1,21	Ст.3	Тр. 1" ℓ=500
	3	Рея	1	3,13	4,07	Ст.3	Тр. 1¼"; ℓ=1300
	2	Стеньга	1	3,84	4,24	Ст.3	Тр. 1½"; ℓ=1100
	1	Мачта.	1	4,88	4,88	Ст.3	Тр. 2"; ℓ=1000
№№ черт. или норм.	№№ дет.	Наименование дет.	Кол.	1 шт.	Общ.	Матер.	Размеры.
				Т.Вес в кг			

1960г

Мачтовое устройство и отличительные огни.

РБТ-Вл007

СРЗ.Л°92 ВМФ К.О.	Исполнил	Конструкт.	Вазовая	23.03	Лист 1
	Проверил	Ст. констр.		23.03	Всего л-ов 1
	Выпустил	Нач. ботд.		23.03	Общ. Вес В кг 75,0
	Утвердил	Гл. инжж.		23.03	М1:10

Кол. 21 на 360г. Обезличено